# Serie PNM

## Características Técnicas

- Construido en chapa de acero sp. 15/10 mm.
- Panel superior de mando abatible con reten de bloqueo.
- Panel intermedio de control y mando.
- Panel inferior frontal desmontable con cierres rápidos.
- Placa de Montaje Galvanizada EMC, sp. 20/10 mm.
- Junta de estanqueidad poliuretano inyectado.
- Base abierta para acceso y paso cables.
- Zócalo de elevación incorporado.
- Cerradura de 1/4 vuelta de maneta con inserto cuadrado .
- Acabado Pintura epoxi color RAL 7032.

Puenden solicitar paneles de repuesto o placas de suplemento si lo necesitan ( SPP)

- Grado de Protección :
  IP 54 EN 60529

**Referencias y Dimensiones**

| Código | Alto | Ancho | Prof. |
|---|---|---|---|
| PNM 600 | 1290 | 600 | 560 |
| PNM 700 | 1290 | 700 | 560 |
| PNM 800 | 1290 | 800 | 560 |
| PNM 900 | 1290 | 900 | 560 |
| PNM 1000 | 1290 | 1000 | 560 |
| PNM 1100 | 1290 | 1100 | 560 |
| PNM 1200 | 1290 | 1200 | 560 |
| PNM 1500 | 1290 | 1500 | 560 |
| PNM 1700 | 1290 | 1700 | 560 |
| PNM 2000 | 1290 | 2000 | 560 |

**Dimensiones**

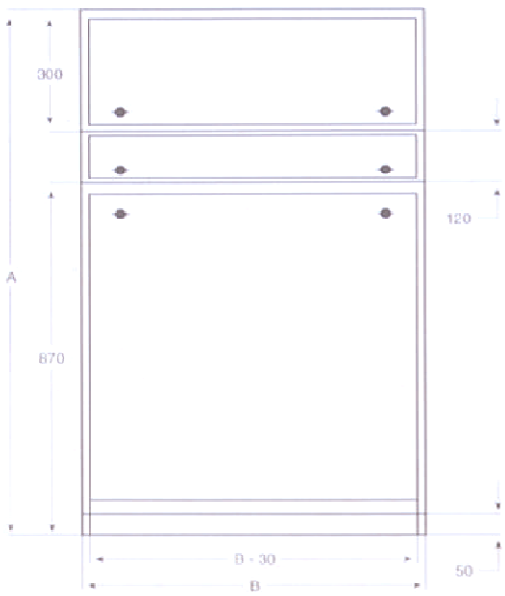


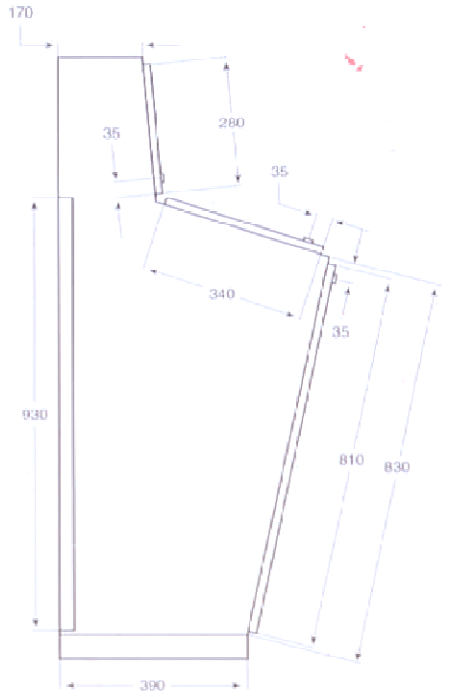


ESPECIFICACIONES

PLANOS